gebruiksaanwijzing

canvas/doek

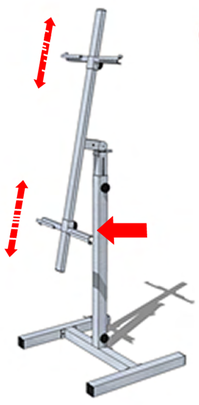

1/3 Stel de bovenste houder in op ongeveer de helft van de hoogte van je canvas.

Stel de onderste houder in zodat ze zich aan de binnenkant van het canvas zal bevinden wanneer je het canvas aan de bovenste houder hangt.

2/3 Hang het canvas aan de bovenste houder. Let er op dat het dwarshout van het canvas zich (gecenteerd) in de uitsparing van de houder bevindt.

Deze handelingen doe je langs de achterkant van de ezel.

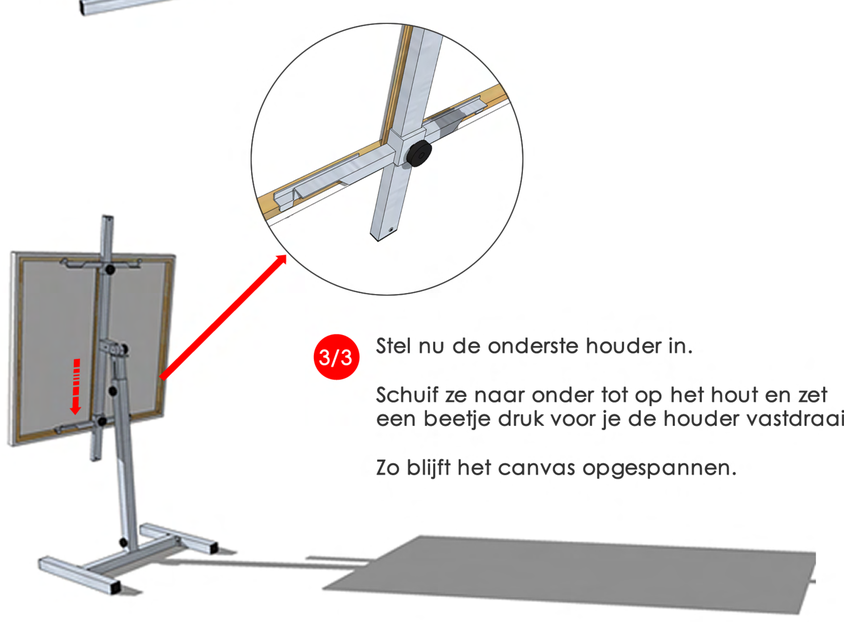

3/3 Stel nu de onderste houder in.

Schuif ze naar onder tot op het hout en zet een beetje druk voor je de houder vastdraait.

Zo blijft het canvas opgespannen.

paneel/plaat

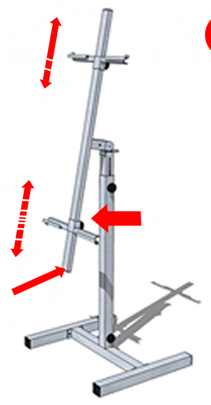

1/3 Stel de onderste houder in op ongeveer de helft van de hoogte van je paneel. Bij zware panelen kan je de houder best tot helemaal onderaan laten zakken.

Hier is een kleine beveiliging ingebouwd in de vorm van een schroef, mocht de onderste houder niet goed bevestigd zijn.

Schuif de bovenste houder ver genoeg weg zodat hij niet in de weg en je hem later makkelijk over de bovenkant van het paneel kunt bewegen.

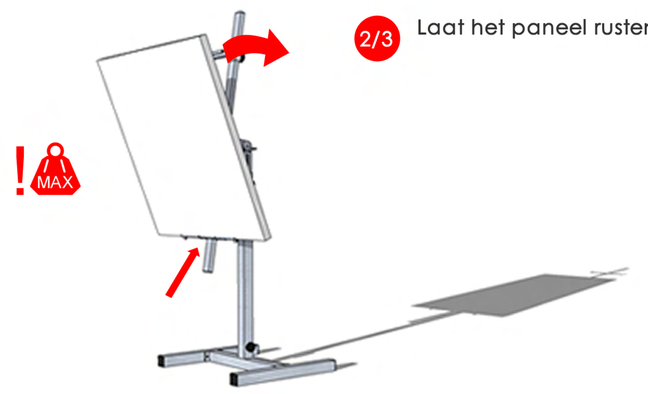

2/3 Laat het paneel rusten in de onderste houder.

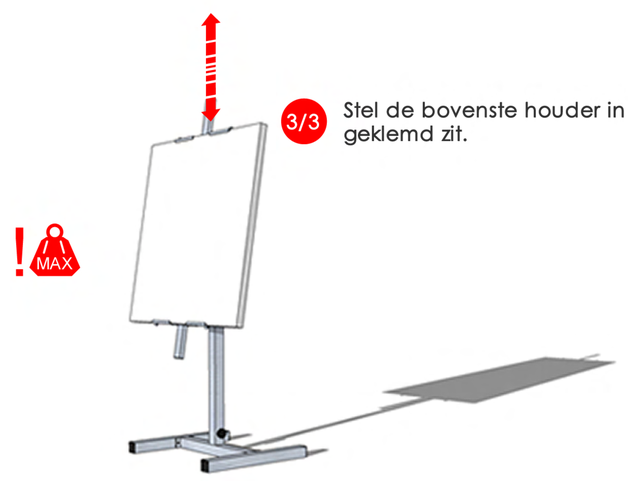

3/3 Stel de bovenste houder in zodat het paneel geklemd zit.

extra informatie

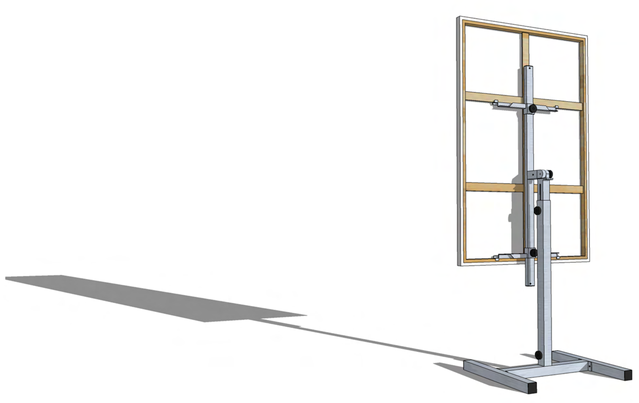

Grote canvassen (> 1m50) span je op tussen de dwarslatten.

Kleine canvassen/panelen kan je opspannen door enkel één zijde van de houders te gebruiken.

Je kan de drager meer dan 180° draaien. Je kan je canvas/paneel dus ook schuin laten staan om het te gebruiken.

Foto's van het gebruik kan je vinden op Facebook (zoek op Canveo)

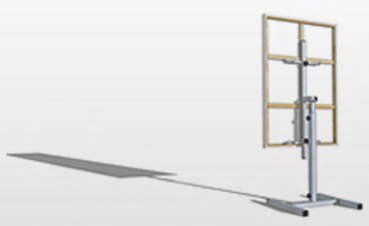
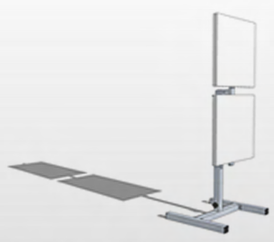

Canveo® is een product van Kaiseri Consult b.v.b.a. - e-mail info@kaisericonsult.eu - tel. 0486/463 371 - www.kaisericonsult.eu - benelux depot 1197561

CANVEO
rethink the obvious